中華民國專利證書

設計第 D179279 號

設 計 名 稱：電阻器

專 利 權 人：育超電工股份有限公司

設 計 人：鄭文祺

專利權期間：自2016年11月1日至2028年5月9日止

上開設計業經專利權人依專利法之規定取得專利權

經濟部智慧財產局 局長 洪淑敏

中華民國 105 年 11 月 1 日

注意：專利權人未依法繳納年費者，其專利權自原繳費期限屆滿後消滅。

設計專利說明書

（本說明書格式、順序，請勿任意更動，※記號部分請勿填寫）

※ 申請案號：　　※LOC 分類：

※ 申請日：

【設計名稱】（中文/英文）

電阻器

【物品用途】

【0001】　本創作係為一種產生電阻，用以控制電路之電壓和電流比例之電阻器。

【設計說明】

【0002】　自立體圖觀之，本創作為一長四方體及一片體之組合，並可見到一平緩之平面，而四方體之八個角並有導角，使得於剛硬之線條設計中，亦呈現柔和之視覺觀感，且自本視角觀之，右側並有兩凸出之長桿，而長桿對比四方體，則同時呈現厚薄以及方圓之對比視覺觀感。復自前視圖觀之，本創作邊緣係有複數之線條堆疊，而中央則呈現簡單寬闊之視覺觀感，而於圖形右側並突出有兩細長之長方形。而自後視圖觀之，本創作係為上下對稱，呈現對稱之視覺觀感，又以簡單之線條勾勒出整體外形，是以整體設計相較於前視圖簡潔。而自左側視圖觀之，本創作係為一具有導角之長方形，而圖形左側並有一細長之長方形，且左側之長方形上並有複數線條排列，整體觀之有如一插座之側面。又右側視圖與左側視圖相仿，僅右側視圖中有兩整齊排列之同心圓。此外自左側視圖以及右側視圖觀之，本創作均為水平對稱之設計。而自俯視圖觀之，本創作係可見到兩狹長之長方形上下疊加，而圖形右方則有一長矩形，而整體係有如一具有天線之通訊設備。而俯視圖與仰視圖相仿，惟左右相反，故不加以贅述。

【0003】　綜上所述，本創作整體為筆直之直線，並藉由整齊之直線展現秩序之美感，且各個直線連接之處，係為平滑之導角連接，因此免於產生冰冷之視覺觀感，並顯現剛柔並濟之意念。整體設計並充滿各種幾何圖形之豐富視覺意象。此外，本創作從多處視角中，亦呈現對稱之視覺觀感。足見本創作表現出多元之視覺觀感，係創作人極具巧思之設計，爰依法提出設計專利申請。

圖式

(指定之代表圖，請單獨置於圖式第 1 頁)

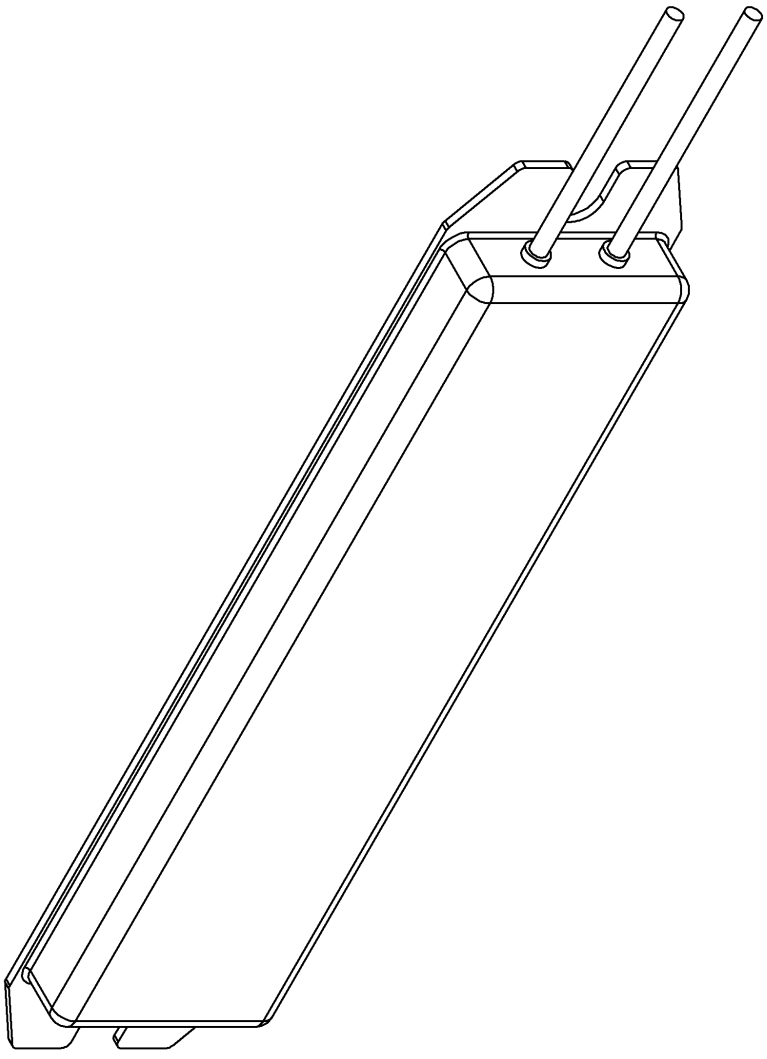

立體圖(代表圖)

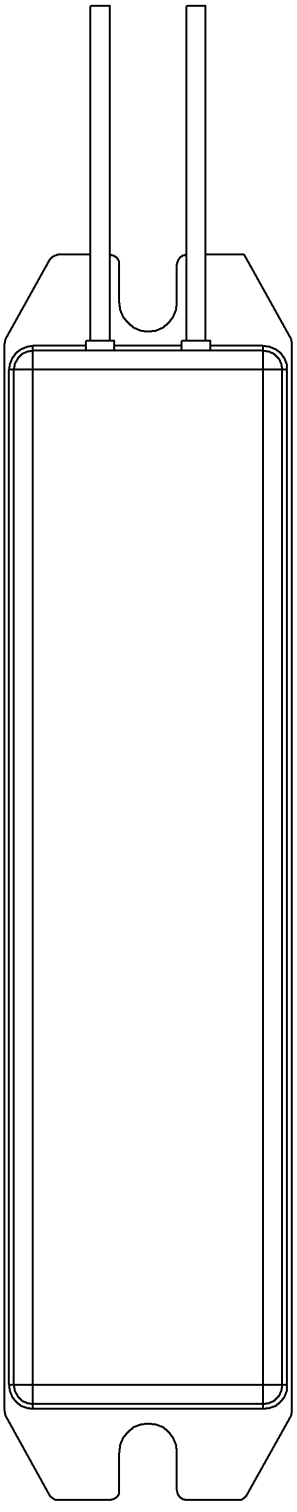

前視圖

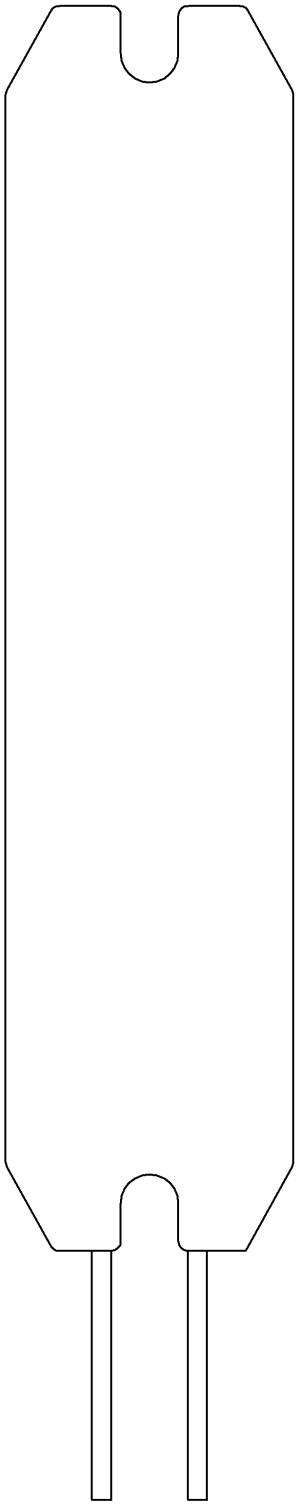

後視圖

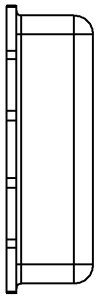

左側視圖

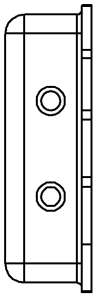

右側視圖

俯視圖

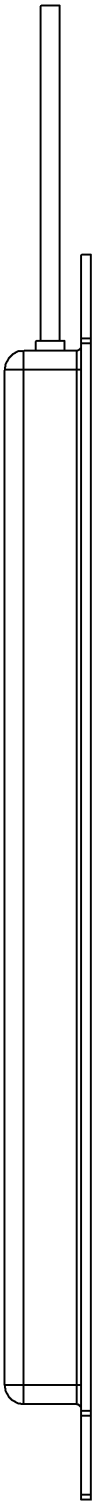

仰視圖

证 书 号 第3942476号

国家知识产权局 中华人民共和国北京市海淀区地方税务局 印花税 代扣专用章

外观设计专利证书

外观设计名称：电阻器

设　计　人：郑文祺

专　利　号：ZL 2016 3 0172000.X

专利申请日：2016年05月10日

专 利 权 人：育超电工股份有限公司

授权公告日：2016年11月23日

本外观设计经过本局依照中华人民共和国专利法进行初步审查，决定授予专利权，颁发本证书并在专利登记簿上予以登记。专利权自授权公告之日起生效。

本专利的专利权期限为十年，自申请日起算。专利权人应当依照专利法及其实施细则规定缴纳年费。本专利的年费应当在每年05月10日前缴纳。未按照规定缴纳年费的，专利权自应当缴纳年费期满之日起终止。

专利证书记载专利权登记时的法律状况。专利权的转移、质押、无效、终止、恢复和专利权人的姓名或名称、国籍、地址变更等事项记载在专利登记簿上。

局长
申长雨

申长雨

中华人民共和国国家知识产权局

2016年11月23日

(19)中华人民共和国国家知识产权局

(12)外观设计专利

(10)授权公告号 CN 303931012 S
(45)授权公告日 2016.11.23

(21)申请号 201630172000.X

(22)申请日 2016.05.10

(73)专利权人 育超电工股份有限公司
地址 中国台湾新北市

(72)设计人 郑文祺

(74)专利代理机构 北京科龙寰宇知识产权代理有限责任公司 11139
代理人 孙皓晨

(51)LOC(10)CI.
13-03

图片或照片 7 幅 简要说明 1 页

(54)使用外观设计的产品名称
电阻器

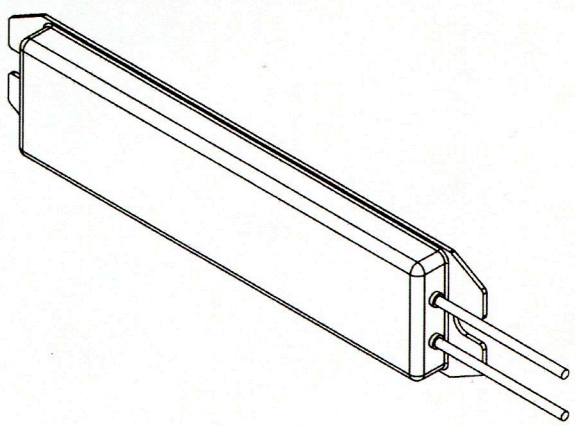

立体图

CN 303931012 S

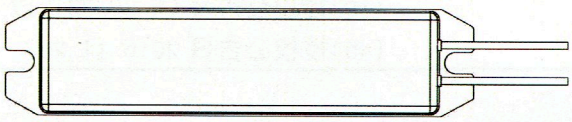

主视图

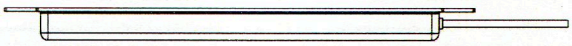

俯视图

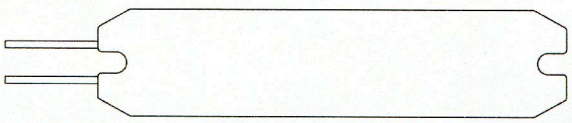

后视图

仰视图

左视图

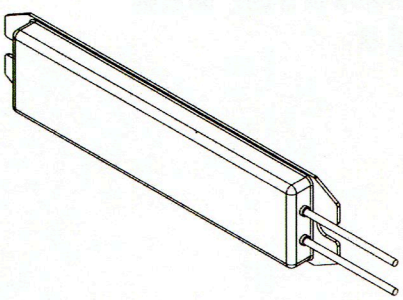

立体图

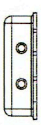

右视图

1.本外观设计产品的名称:电阻器。

2.本外观设计产品的用途:本外观设计为一种用以控制电路的电压和电流比例的电阻器。

3.本外观设计产品的设计要点:本外观设计产品的设计要点在于产品的形状。

4.最能表明本外观设计设计要点的图片或照片:立体图。